186F

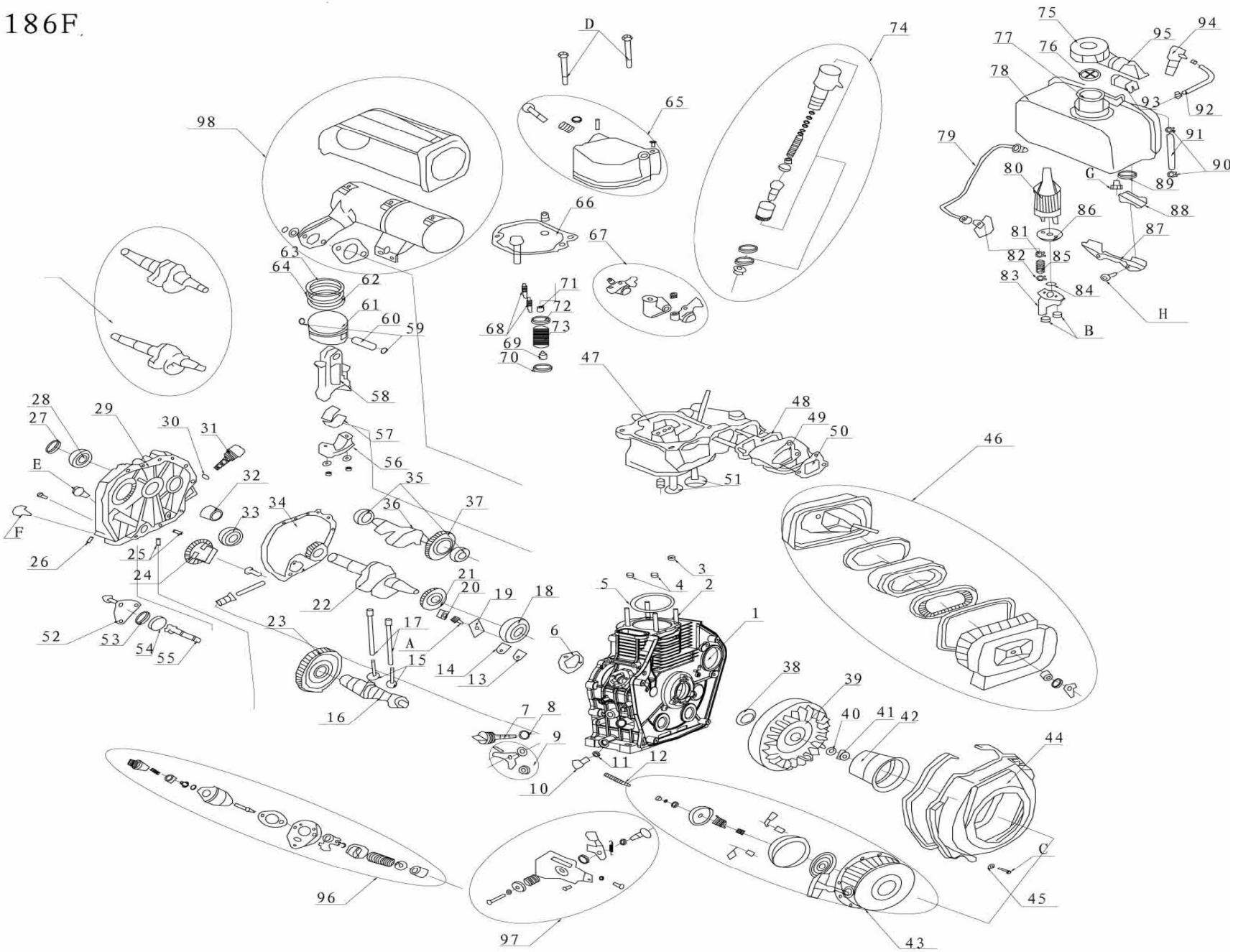
D
65
74
75
77
76
95
94
78
93
92
98
79
91
90
80
G
89
66
86
88
67
81
87
63
64
62
82
85
71
61
72
83
84
60
59
68
73
H
69
70
B
47
58
48
28
29
49
27
30
31
50
57
46
E
56
32
35
51
33
34
36
37
F
26
25
24
21
20
3
4
2
5
19
18
22
1
52
53
54
55
23
17
A
6
15
14
13
38
39
16
7
8
40
41
42
9
44
11
12
10
C
96
45
97
43

Номер	Part Name	Наименование	Количество
1	Crankcase	Картер	1
2	Cylinder head stud	Штифт головки цилиндра	4
3	O-Ring	Кольцо	1
4	Cylinder head nut	Гайка головки цилиндра	2
5	Cylinder head gasket	Прокладка головки цилиндра	1
6	Shim set	Прокладка	1
7	Oil filler cap	Щуп масляный	1
8	Oil filler seal ring	Уплотнение масляного щупа	1
9	Lever fork part	Вилка рычага	1
10	Drain plug	Пробка	1
11	Oil plug seal	Прокладка	1
12	Fuel controller	Упорный болт	1
13	Seal gasket	Уплотнение пластины	1
14	Seal plate	Пластина топливного насоса	1
15	Valve tappet	Кулачек (подъемник) клапана	2
16	Camshaft	Распределительный вал	1
17	Valve rod	Стержень клапана	2
18	Bearing	Подшипник	1
19	Retainer	Держатель	1
20	Needle bearing	Подшипник игольчатый	1
21	Balancer drive gear	Шестерня зацепления балансира	1
22	Crankshaft	Коленчатый вал	1
23	Camshaft timing gear	Шестерня распределительного вала	1
24	Oil pump gear	Шестерня топливного насоса	1
25	Pin	Штырь	4
26	Aluminium plug	Пробка аллюминивая	1
27	Plug	Пробка крышки картера	1
28	Oil seal	Сальник	1
29	Crankcase cover	Крышка картера	1
30	Oil filler seal ring	Уплотнение щупа	1
31	Oil filler cap	Щуп масляный	1
32	Main bearing	Подшипник скольжения	1
33	Bearing	Подшипник	1
34	Crankcase gasket	Прокладка картера	1
35	Bearing	Подшипник	2
36	Balancer shaft	Вал балансира	1
37	Balancer gear	Шестерня балансира	1
38	Oil seal	Сальник	1

39	Flywheel	Маховик	1
40	Flywheel washer	Шайба маховика	1
41	Flywheel nut	Гайка маховика	1
42	Starter pulley	Муфта стартера	1
43	Recoil starter assembly	Стартер ручной в сборе	1
44	Flywheel corer	Кожух маховика	1
45	Washer D.6	Шайба D.6	3
46	Air cleaner assembly	Воздухоочиститель в сборе	1
47	Cylinder head	Головка цилиндра	1
48	Air intake gasket	Прокладка впуска	1
49	Intake pipe	Труба впуска	1
50	Air cleaner gasket	Прокладка воздухоочистителя	1
51	Intake and exhaust valves	Комплект впускного и выпускного клапана	1
52	Oil pump cover	Крышка масляного насоса	1
53	O-Ring	Уплотнительное кольцо	1
54	Outer rotater	Внешний вращатель	1
55	Inner rotater and oil pump shaft	Внутренний вращатель и вал масляного насоса	1
56	Connecting rod cover	Крышка штанги шатуна	1
57	Connecting rod bearing	Пошипник (вкладыш) шатуна	1
58	Connecting rod	Штанга шатуна	1
59	Piston pin ring	Стопорное кольцо	2
60	Piston pin	Поршневой палец	1
61	Piston	Поршень	1
62	Oil ring components	Маслосъемное кольцо	1
63	First ring (1)	Компрессионное кольцо первое (1)	1
64	Second ring(2)	Компрессионное кольцо второе (2)	1
65	Cylinder cover	Крышка головки цилиндра	1
66	Cylinder cover gasket	Прокладка крышки головки цилиндра	1
67	Valves rocker	Балансир клапанов	1
68	Valve screw	Винт клапана	2
69	Valve duct seal	Уплотнение канала клапана	2
70	Washer	Шайба	2
71	Valve cotter	Чека клапана	4
72	Valve spring retainer	Тарелка пружины клапана	1
73	Valve spring	Пружина клапана	1
74	Nozzle assembly	Форсунка в сборе	1
75	Fuel tank cap	Крышка топливного бака	1

76	Fuel level mark	Показатель уровня топлива	1
77	Fuel oil filter	Фильтр топливного бака	1
78	Fuel tank assembly	Топливный бак	1
79	Fuel injection pipe	Патрубок впрыска топлива	1
80	Filter element assembly	Топливный фильтр	1
81	Clamp	Фиксирующее кольцо	1
82	Clamp	Фиксирующее кольцо	1
83	Fuel tank cock	Топливный кран	1
84	Fuel tank cock ring	Уплотнение топливного крана	1
85	Fuel oil pipe	Топливная трубка	1
86	Fuel oil filter gasket	Прокладка топливного фильтра	1
87	Lower stay	Нижний упор	1
88	Damper	Демпфер топливного бака	1
89	Gasket	Прокладка	1
90	Clamp	Фиксирующее кольцо	2
91	Fuel oil pipe	Топливная трубка	1
92	Fuel oil return pipe	Обратный топпливный патрубок	1
93	Damper	Демпфер топливного бака	1
94	Nozzle assembly	Форсунка в сборе	1
95	Upper stay	Верхний упор	1
96	Fuel oil pump assembly	Топливный насос в сборе	1
97	Handle control assenmbly	Рукоятка управления в сборе	1
98	Silencer welded assembly	Глушитель в сборе	1
A	Bolt M8x12	Болт M8x12	1
B	Nut M6	Гайка M6	2
C	Bolt M6x22	Болт M6x22	4
D	Bolt M6x70	Болт M6x70	2
E	Bolt M8x33	Болт M8x33	16
F	Bolt M6x28	Болт M6x28	14
G	Bolt M12x12	Болт M12x12	1
H	Bolt M6x14	Болт M6x14	2